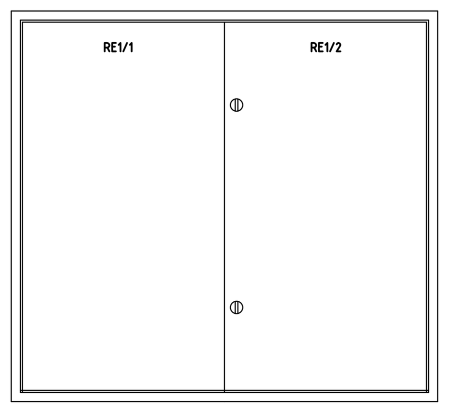

POZNÁMKA :

ROZVODNÁ SOUSTAVA V DISTRIBUČNÍ SÍTI : 3 PEN AC 50Hz, 400/230V, TN-C
OCHRANA V DISTRIBUČNÍ SÍTI - PNE 330000-1 : AUTOMATICKÝM ODPOJENÍM OD ZDROJE V SÍTI TN-C
ROZVODNÁ SOUSTAVA ODBĚRU (BD) : 3 PEN AC 50Hz, 400/230V, TN-C-S
OCHRANA ODBĚRU - ČSN 332000-4-41 ed.3 : AUTOMATICKÝM ODPOJENÍM OD ZDROJE V SÍTI TN-C-S, PROUDOVÝM CHRÁNIČEM, HLAVNÍM A DOPLŇUJÍCÍM POSPOJOVÁNÍM

PROVEDENÍ ROZVODNICE :

TYP ROZVODNICE : ZAPUŠTĚNÝ ELEKTROMĚROVÝ INSTALAČNÍ ROZVADĚČ VČETNĚ RÁMU S DVEŘMI, OCELOPLECHOVÁ KONSTRUKCE, TŘÍŘADÝ, VANY PRO ELEKTROMĚRY
KRYTÍ : IP40/IP20
ROZMĚRY : Š.2060, V.1885, H.250 mm, NIKA Š.1972, V.1853, H.300 mm
PROTIPOŽÁRNÍ ÚPRAVA : EI 30DP1-S
BARVA : BÍLÁ, RAL 9016
UZÁVĚR DVEŘÍ : OTOČNÉ UZÁVĚRY

HL. PROJ.	ING.ARCH.ŠEVČÍK	INVESTOR: STATUTÁRNÍ MĚSTO BRNO, M.ČÁST BRNO-STŘED, DOMINIKÁNSKÁ 2	NEMO ELEKTRO ČÁPKOVA 6, BRNO - T.604226107 E-MAIL: NEMOELEKTRO@VOLNY.CZ	PROJEKT: KOUNICOVA 42/ ZAHRADNÍKOVA 10 OPRAVA DOMU - SO 01	NÁZEV: ELEKTROMĚROVÁ ROZVODNICE RE1 - HLAVNÍ A POMOCNÉ OBVODY - BYTY KOUNICOVA 42	LIST: 1 LISTŮ: 4	VÝKRES: D.1.4.3-14	PARÉ:
ZODP. PROJ.	Z.NĚMEČEK							
VYPRACOVAL	Z.NĚMEČEK							
DATUM	22.12.2017	ZAKÁZKA: 1707-1575						

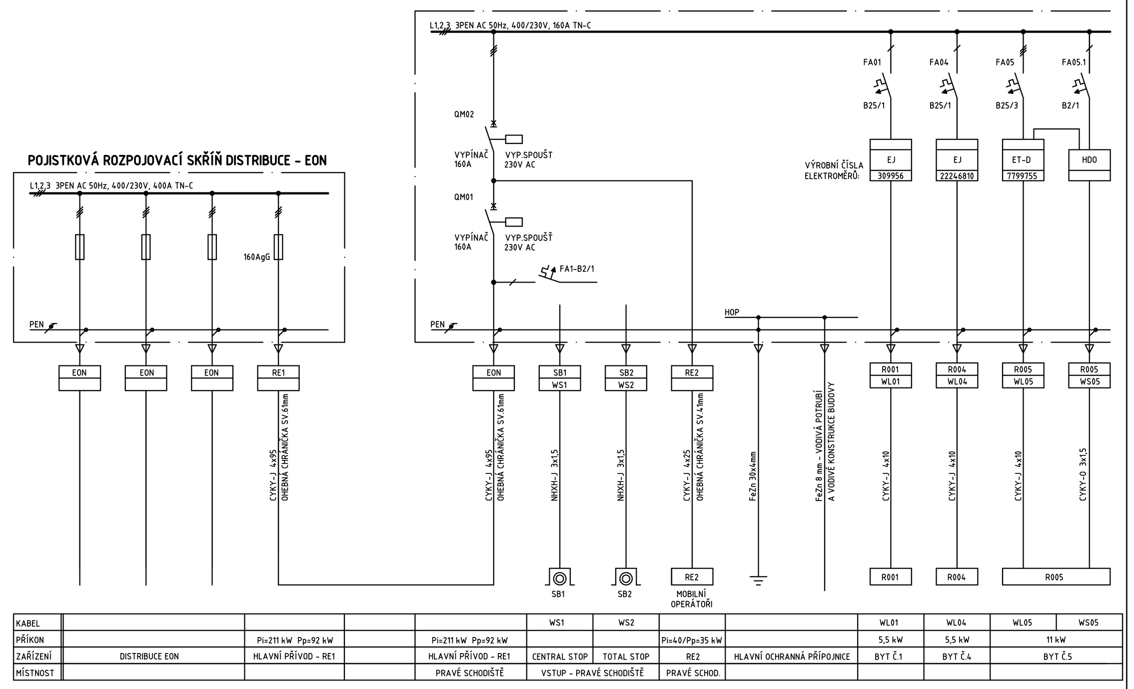

HL. PROJ.	ING.ARCH.ŠEVČÍK	INVESTOR: STATUTÁRNÍ MĚSTO BRNO, M.ČÁST BRNO-STŘED, DOMINIKÁNSKÁ 2	NEMO ELEKTRO ČÁPKOVA 6, BRNO - T.604226107 E-MAIL: NEMOELEKTRO@VOLNY.CZ	PROJEKT: KOUNICOVA 42/ ZAHRADNÍKOVA 10 OPRAVA DOMU - SO 01	NÁZEV: ELEKTROMĚROVÁ ROZVODNICE RE1 - HLAVNÍ A POMOCNÉ OBVODY - BYTY KOUNICOVA 42	LIST: 2 LISTŮ: 4	VÝKRES: D.1.4.3-14	PARÉ:
ZODP. PROJ.	Z.NĚMEČEK							
VYPRACOVAL	Z.NĚMEČEK							
DATUM	22.12.2017	ZAKÁZKA: 1707-1575						

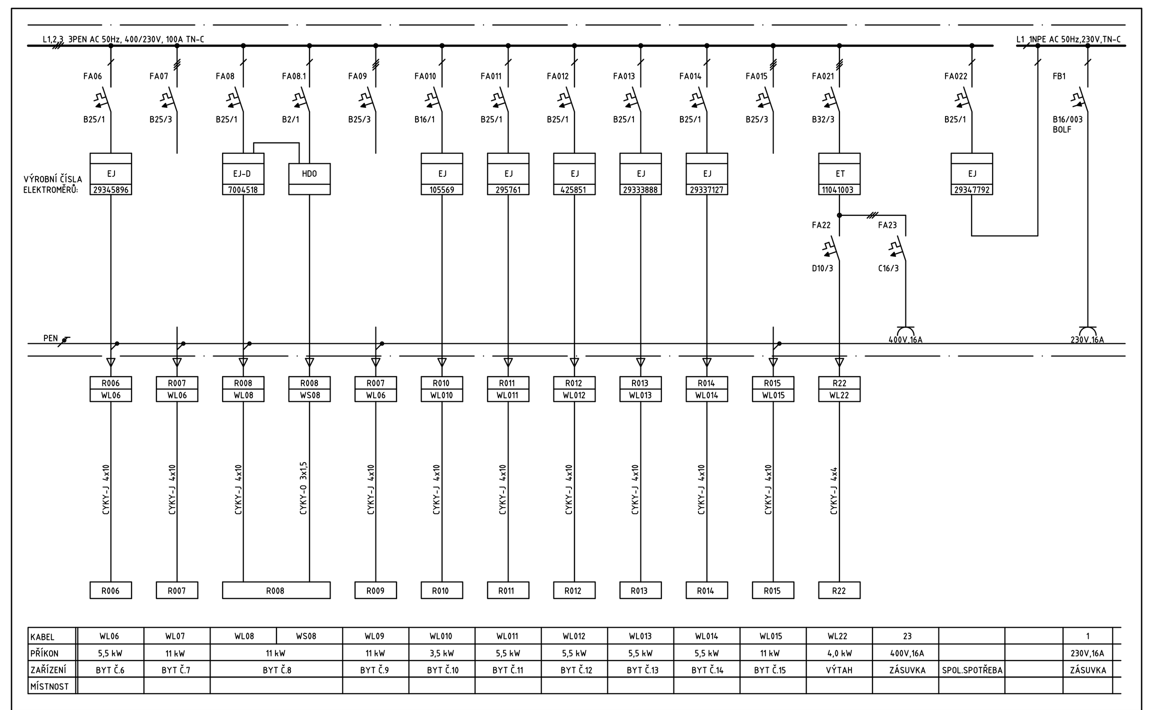

HL. PROJ.	ING.ARCH.ŠEVČÍK	INVESTOR: STATUTÁRNÍ MĚSTO BRNO, M.ČÁST BRNO-STŘED, DOMINIKÁNSKÁ 2	NEMO ELEKTRO ČÁPKOVA 6, BRNO - T.604226107 E-MAIL: NEMOELEKTRO@VOLNY.CZ	PROJEKT: KOUNICOVA 42/ ZAHRADNÍKOVA 10 OPRAVA DOMU - SO 01	NÁZEV: ELEKTROMĚROVÁ ROZVODNICE RE1 - HLAVNÍ A POMOCNÉ OBVODY - BYTY KOUNICOVA 42	LIST: 3 LISTŮ: 4	VÝKRES: D.1.4.3-14	PARÉ:
ZODP. PROJ.	Z.NĚMEČEK							
VYPRACOVAL	Z.NĚMEČEK							
DATUM	22.12.2017	ZAKÁZKA: 1707-1575						

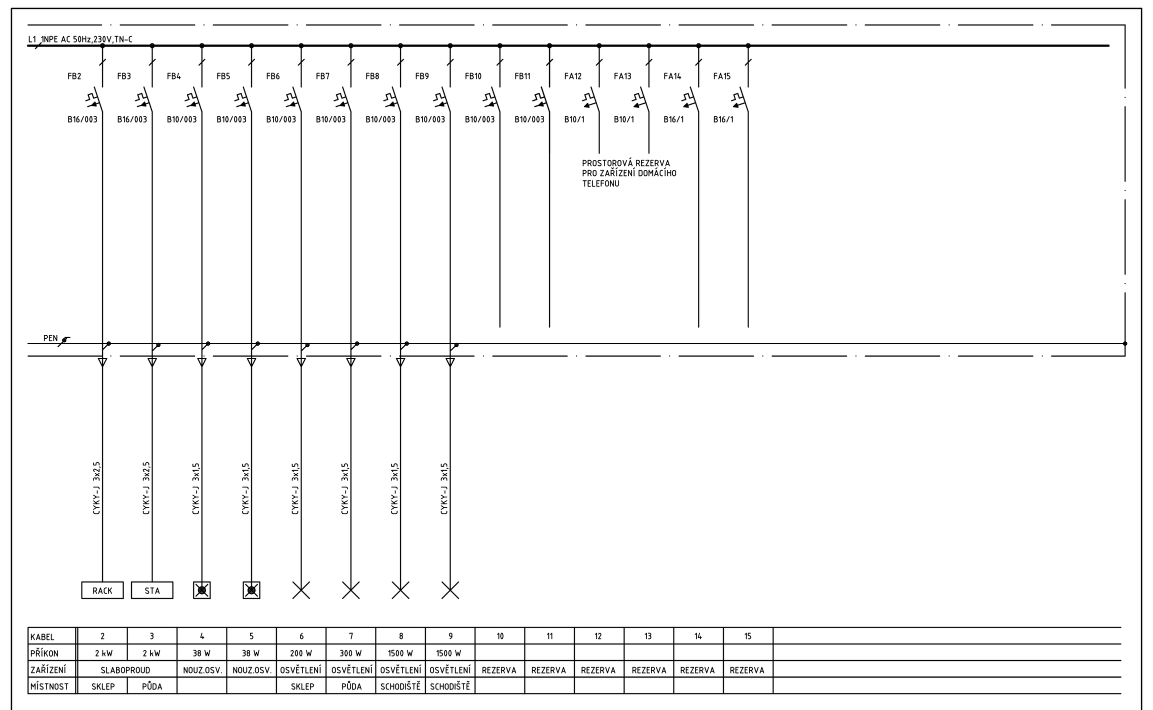

HL. PROJ.	ING.ARCH.ŠEVČÍK	INVESTOR: STATUTÁRNÍ MĚSTO BRNO, M.ČÁST BRNO-STŘED, DOMINIKÁNSKÁ 2	NEMO ELEKTRO ČÁPKOVA 6, BRNO - T.604226107 E-MAIL: NEMOELEKTRO@VOLNY.CZ	PROJEKT: KOUNICOVA 42/ ZAHRADNÍKOVA 10 OPRAVA DOMU - SO 01	NÁZEV: ELEKTROMĚROVÁ ROZVODNICE RE1 - HLAVNÍ A POMOCNÉ OBVODY - BYTY KOUNICOVA 42	LIST: 4 LISTŮ: 4	VÝKRES: D.1.4.3-14	PARÉ:
ZODP. PROJ.	Z.NĚMEČEK							
VYPRACOVAL	Z.NĚMEČEK							
DATUM	22.12.2017	ZAKÁZKA: 1707-1575						

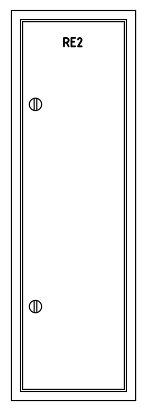

POZNÁMKA :

ROZVODNÁ SOUSTAVA V DISTRIBUČNÍ SÍTI : 3 PEN AC 50Hz, 400/230V, TN-C
OCHRANA V DISTRIBUČNÍ SÍTI - PNE 330000-1 : AUTOMATICKÝM ODPOJENÍM OD ZDROJE V SÍTI TN-C
ROZVODNÁ SOUSTAVA ODBĚRU (BD) : 3 PEN AC 50Hz, 400/230V, TN-C-S
OCHRANA ODBĚRU - ČSN 332000-4-41 ed.3 : AUTOMATICKÝM ODPOJENÍM OD ZDROJE V SÍTI TN-C-S, PROUDOVÝM CHRÁNIČEM, HLAVNÍM A DOPLŇUJÍCÍM POSPOJOVÁNÍM

PROVEDENÍ ROZVODNICE :

TYP ROZVODNICE : ZAPUŠTĚNÝ ELEKTROMĚROVÝ INSTALAČNÍ ROZVADĚČ VČETNĚ RÁMU S DVEŘMI, OCELOPLECHOVÁ KONSTRUKCE, TŘÍŘADÝ, VANY PRO ELEKTROMĚRY
KRYTÍ : IP40/IP20
ROZMĚRY : Š.600, V.1885, H.250 mm, NIKA Š.596, V.1853, H.300 mm
PROTIPOŽÁRNÍ ÚPRAVA : EI 30DP1-S
BARVA : BÍLÁ, RAL 9016
UZÁVĚR DVEŘÍ : OTOČNÉ UZÁVĚRY

HL. PROJ.	ING.ARCH.ŠEVČÍK	INVESTOR: STATUTÁRNÍ MĚSTO BRNO, M.ČÁST BRNO-STŘED, DOMINIKÁNSKÁ 2	NEMO ELEKTRO ČÁPKOVA 6, BRNO - T.604226107 E-MAIL: NEMOELEKTRO@VOLNY.CZ	PROJEKT: KOUNICOVA 42/ ZAHRADNÍKOVA 10 OPRAVA DOMU - SO 01	NÁZEV: ELEKTROMĚROVÁ ROZVODNICE RE2 MOBILNÍ OPERÁTOŘI - KOUNICOVA 42	LIST: 1 LISTŮ: 2	VÝKRES: D.1.4.3-15	PARÉ:
ZODP. PROJ.	Z.NĚMEČEK							
VYPRACOVAL	Z.NĚMEČEK							
DATUM	22.12.2017	ZAKÁZKA: 1707-1575						

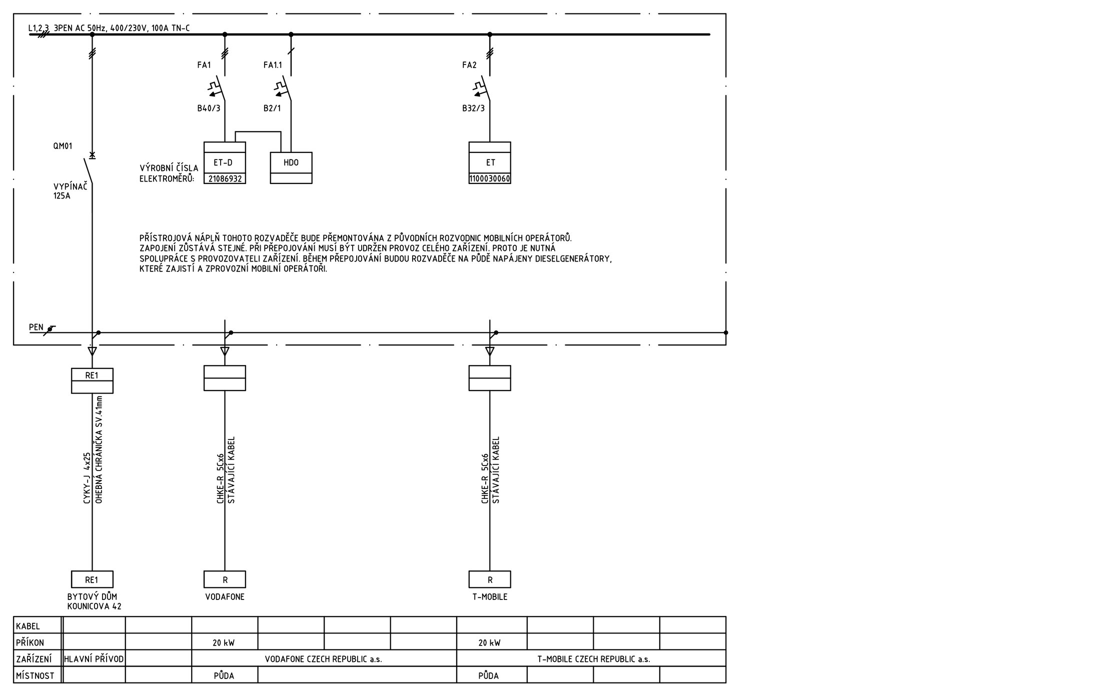

HL. PROJ.	ING.ARCH.ŠEVČÍK	INVESTOR: STATUTÁRNÍ MĚSTO BRNO, M.ČÁST BRNO-STŘED, DOMINIKÁNSKÁ 2	NEMO ELEKTRO ČÁPKOVA 6, BRNO - T.604226107 E-MAIL: NEMOELEKTRO@VOLNY.CZ	PROJEKT: KOUNICOVA 42/ ZAHRADNÍKOVA 10 OPRAVA DOMU - SO 01	NÁZEV: ELEKTROMĚROVÁ ROZVODNICE RE2 MOBILNÍ OPERÁTOŘI - KOUNICOVA 42	LIST: 2 LISTŮ: 2	VÝKRES: D.1.4.3-15	PARÉ:
ZODP. PROJ.	Z.NĚMEČEK							
VYPRACOVAL	Z.NĚMEČEK							
DATUM	22.12.2017	ZAKÁZKA: 1707-1575						

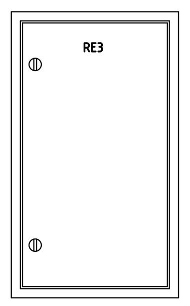

POZNÁMKA :

ROZVODNÁ SOUSTAVA V DISTRIBUČNÍ SÍTI : 3 PEN AC 50Hz, 400/230V, TN-C
OCHRANA V DISTRIBUČNÍ SÍTI - PNE 330000-1 : AUTOMATICKÝM ODPOJENÍM OD ZDROJE V SÍTI TN-C
ROZVODNÁ SOUSTAVA ODBĚRU (BD) : 3 PEN AC 50Hz, 400/230V, TN-C-S
OCHRANA ODBĚRU - ČSN 332000-4-41 ed.3 : AUTOMATICKÝM ODPOJENÍM OD ZDROJE V SÍTI TN-C-S, PROUDOVÝM CHRÁNIČEM, HLAVNÍM A DOPLŇUJÍCÍM POSPOJOVÁNÍM

PROVEDENÍ ROZVODNICE :

TYP ROZVODNICE : ZAPUŠTĚNÝ ELEKTROMĚROVÝ INSTALAČNÍ ROZVADĚČ VČETNĚ RÁMU S DVEŘMI, OCELOPLECHOVÁ KONSTRUKCE, DVOUŘADÝ, VANY PRO ELEKTROMĚRY
KRYTÍ : IP40/IP20
ROZMĚRY : Š.810, V.1380, H.250 mm, NIKA Š.766, V.1347, H.300 mm
BARVA : BÍLÁ, RAL 9016
UZÁVĚR DVEŘÍ : OTOČNÉ UZÁVĚRY

HL. PROJ.	ING.ARCH.ŠEVČÍK	INVESTOR: STATUTÁRNÍ MĚSTO BRNO, M.ČÁST BRNO-STŘED, DOMINIKÁNSKÁ 2	NEMO ELEKTRO ČÁPKOVA 6, BRNO - T.604226107 E-MAIL: NEMOELEKTRO@VOLNY.CZ	PROJEKT: KOUNICOVA 42/ ZAHRADNÍKOVA 10 OPRAVA DOMU - SO 01	NÁZEV: ELEKTROMĚROVÁ ROZVODNICE RE3 - HLAVNÍ A POMOCNÉ OBVODY - FIRMY KOUNICOVA 42	LIST: 1 LISTŮ: 3	VÝKRES: D.1.4.3-16	PARÉ:
ZODP. PROJ.	Z.NĚMEČEK							
VYPRACOVAL	Z.NĚMEČEK							
DATUM	22.12.2017	ZAKÁZKA: 1707-1575						

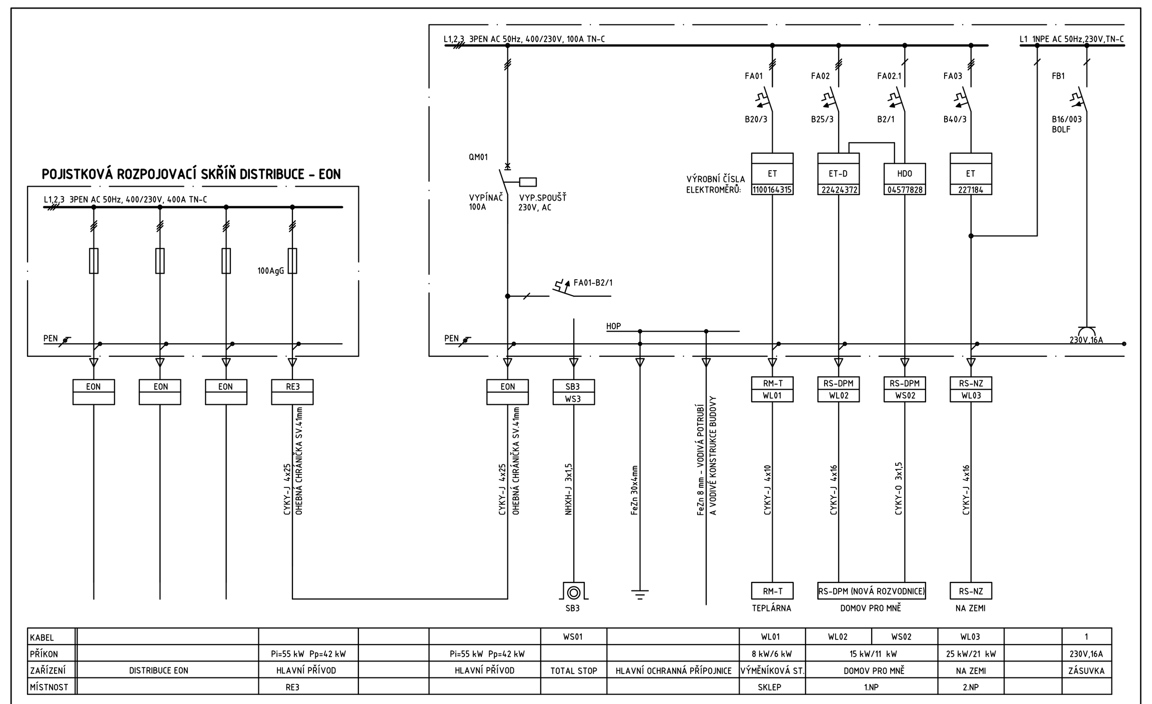

HL. PROJ.	ING.ARCH.ŠEVČÍK	INVESTOR: STATUTÁRNÍ MĚSTO BRNO, M.ČÁST BRNO-STŘED, DOMINIKÁNSKÁ 2	NEMO ELEKTRO ČÁPKOVA 6, BRNO - T.604226107 E-MAIL: NEMOELEKTRO@VOLNY.CZ	PROJEKT: KOUNICOVA 42/ ZAHRADNÍKOVA 10 OPRAVA DOMU - SO 01	NÁZEV: ELEKTROMĚROVÁ ROZVODNICE RE3 - HLAVNÍ A POMOCNÉ OBVODY - FIRMY KOUNICOVA 42	LIST: 2 LISTŮ: 3	VÝKRES: D.1.4.3-16	PARÉ:
ZODP. PROJ.	Z.NĚMEČEK							
VYPRACOVAL	Z.NĚMEČEK							
DATUM	22.12.2017	ZAKÁZKA: 1707-1575						

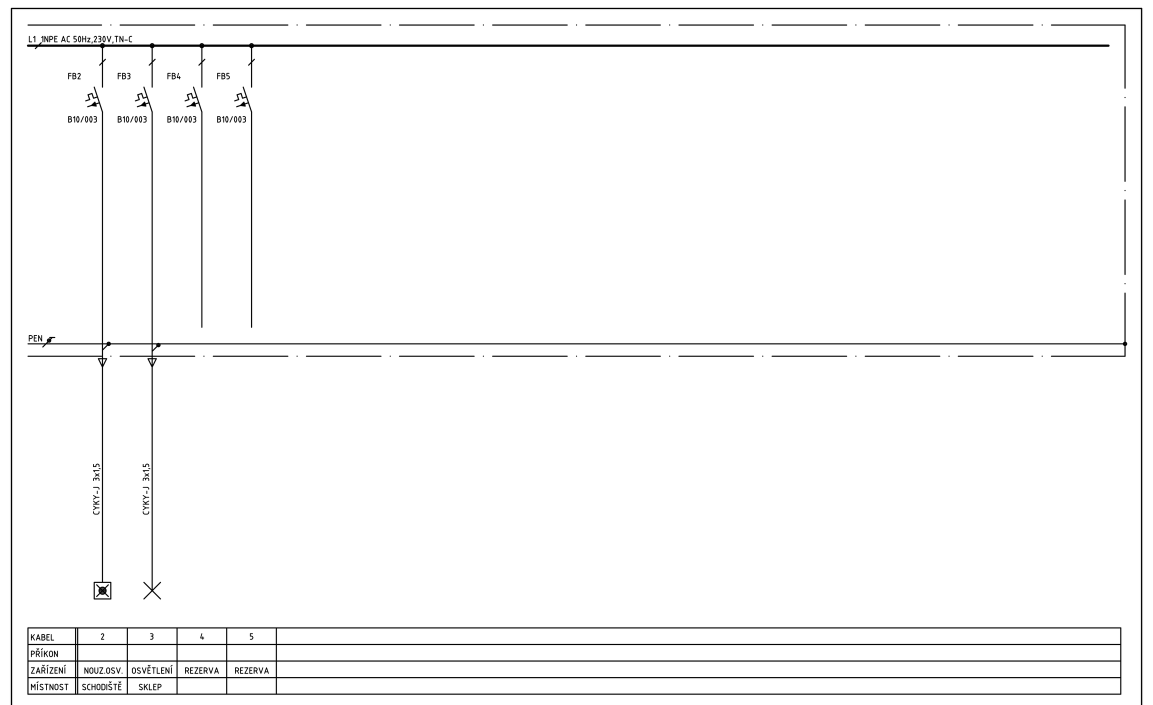

HL. PROJ.	ING.ARCH.ŠEVČÍK	INVESTOR: STATUTÁRNÍ MĚSTO BRNO, M.ČÁST BRNO-STŘED, DOMINIKÁNSKÁ 2	NEMO ELEKTRO ČÁPKOVA 6, BRNO - T.604226107 E-MAIL: NEMOELEKTRO@VOLNY.CZ	PROJEKT: KOUNICOVA 42/ ZAHRADNÍKOVA 10 OPRAVA DOMU SO 01	NÁZEV: ELEKTROMĚROVÁ ROZVODNICE RE3 - HLAVNÍ A POMOCNÉ OBVODY - FIRMY KOUNICOVA 42	LIST: 3 LISTŮ: 3	VÝKRES: D.1.4.3-16	PARÉ:
ZODP. PROJ.	Z.NĚMEČEK							
VYPRACOVAL	Z.NĚMEČEK							
DATUM	22.12.2017	ZAKÁZKA: 1707-1575						